Mise en place®

Hochleistungs-Flächeninduktionsfeld 2.0

Artikel-Nr.: MEP-SM-027

Aufstellung bauseitige Wand

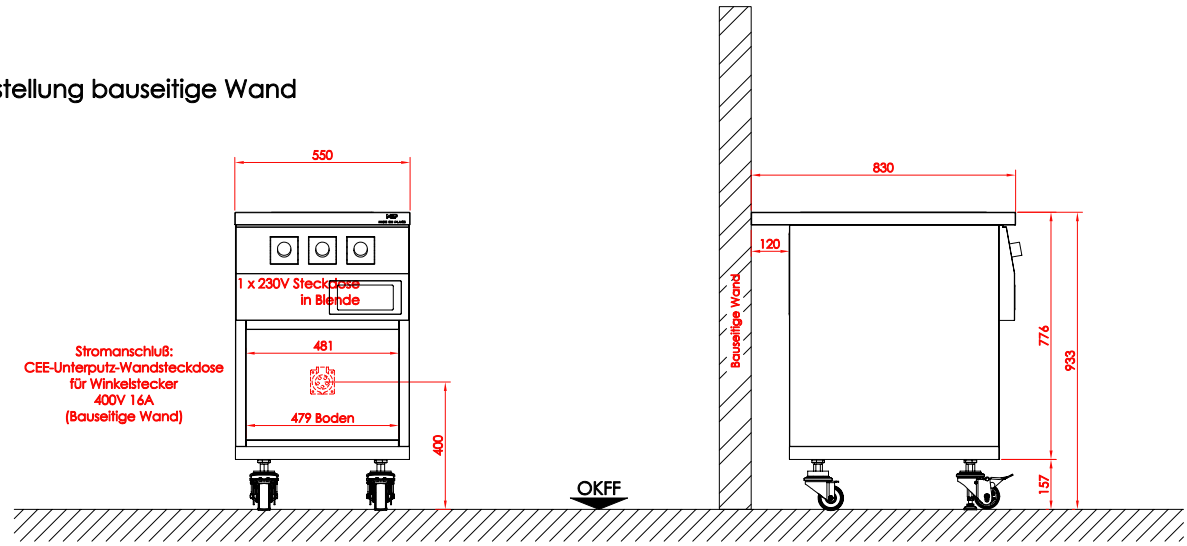

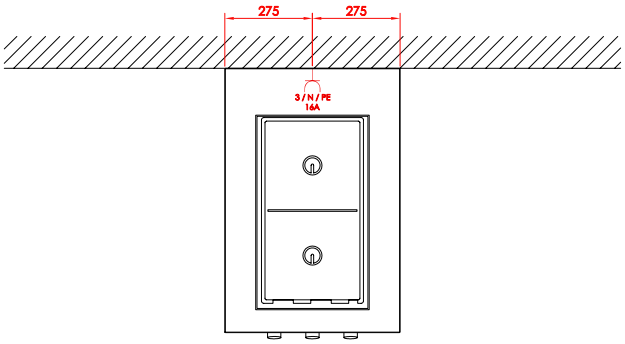

ACHTUNG !
Bei Verwendung von FI-Schutzschaltern müssen diese einen minimalen Fehlerstrom von 30mA ausgelegt und vom Typ B oder B+ sein und 16A Leitungsschutzschalter C 3-polig.

Technische Daten

Anschluss	400V
Anschlusswert	7,0kW, 16A
Gewicht	ca. 78kg

ZEICHENERKLÄRUNG

3 / N / PE 16A	Steckdose 400V 16A
OKFF	Oberkante Fertig-Fußboden

Aufstellung Plug & Play Systemwand

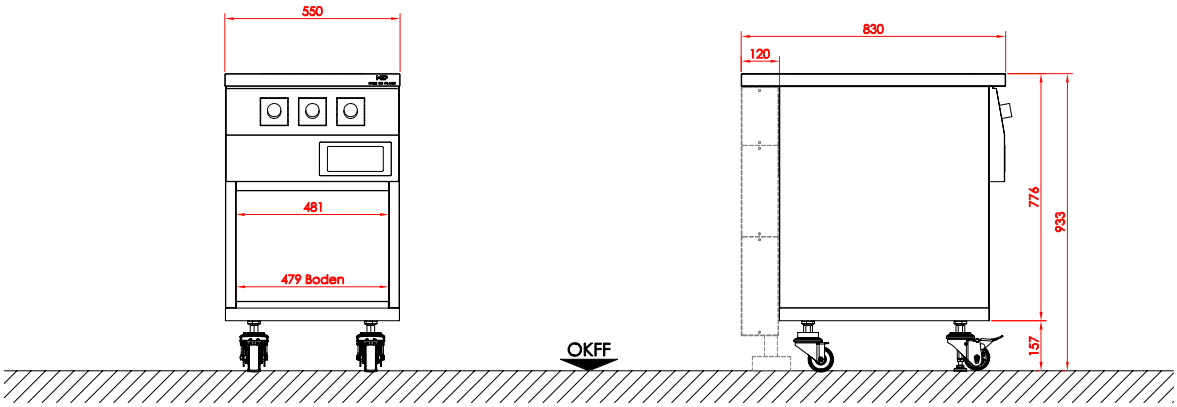

Die Verlegung der Elektroanschlüsse, Wasseranschlüsse oder Abwasserleitungen innerhalb der Plug & Play Systemwand erfolgt über einen zentralen Anschlusspunkt im Boden oder einer angrenzenden Wand !

-Sämtliche Bauseitigen Steckdosen als Unterputz Variante sowie Spritzwassergeschützt
-Höhenverstellung + ~19mm

Mise en place® Gastro Solutions GmbH & Co.KG
Philosophenweg 21
47051 Duisburg

Stand Juli 2023